Catalogue A.O. Smith

pour la Belgique - 2023

AO Smith

NGH
NORTEK GLOBAL HVAC

À propos de Nortek Global HVAC Belgium et A.O. Smith

A.O. Smith est un fabricant néerlandais et un expert en systèmes d'eau chaude. La relation entre A.O. Smith et son distributeur belge Nortek Global HVAC Belgium, alors connu sous le nom de Molimex-therm, remonte à plusieurs décennies. La pierre angulaire de notre partenariat est notre vision commune de la durabilité, dont témoignent les innovations successives. Pensez aux générateurs d'eau chaude sanitaire à condensation, aux systèmes solaires, aux systèmes hybrides, aux chauffe-eau électriques économes et, plus récemment, aux pompes à chaleur de stockage.

En outre, Nortek Global HVAC Belgium distribue les autres marques renommées Reznor, Sabiana et Gaz Industrie. Une documentation séparée pour ces produits est également disponible auprès de Nortek Global HVAC Belgium.

Chauffe-eaux

Innovo	Générateur ECS au gaz à condensation	03
Conduits de fumée	pour Innovo	05
BFC	Générateur ECS au gaz à condensation	07
SGE	Générateur ECS au gaz à condensation avec échangeur solaire integré	09
SGS	Générateur ECS au gaz à condensation avec module commande solaire	11
Conduits de fumée	pour BFC, SGE et SGS	13
BMS Interface	Convertisseur SGB pour BFC, SGE et SGS	15
Theta Dual Service	Module pour le chauffage pour BFC, SGE et SGS	16
IT	Chauffe-eau indirect énergie (solaire thermique)	17
ST	Tank de stockage	19
BTL	Générateur ECS au gaz atmosphérique	21
EQL nouveau	Générateur ECS au gaz atmosphérique	23
DRE	Chauffe-eau électrique	25
DRE Plus nouveau	Chauffe-eau électrique avec écran de régulation économiseur	27
Enevator Store nouveau	Pompe à chaleur de stockage	29

Innovo

Générateur au gaz haut rendement à condensation

Depuis des années, A.O. Smith fournit au marché des produits d'eau chaude à haut rendement.

En raison des directives ErP de plus en plus strictes, la demande pour ces chaudières ne fait qu'augmenter.

Fort de son expérience dans les chauffe-eaux à condensation, A.O. Smith a créé une nouvelle gamme destinée aux applications de moyenne taille: le Innovo.

L'introduction du Innovo élargit notre gamme de solutions d'eau chaude. Quelles que soient la nature et la taille de votre projet, A.O. Smith conçoit pour vous la solution qui répondra le mieux à vos besoins en eau chaude sanitaire!

Modèles

Neuf modèles avec puissances entre 11,3 et 30,1 kW et un volume de 160 à 380 litres.

Utilisations

> Résidentiel

> Tertiaire

Options

> Propane

Caractéristiques

> Brûleur pré-mélange économe en énergie

> Anodes inertes - Entretien réduit

> Rendement 109% (sur PCI)

> Répond à la majorité des contraintes liées à l' évacuation des gaz brûlés grâce aux performances de sa longueur de ventouse

> Gaz naturel et propane

> Compatible avec les conduits de fumée en matériaux plastiques

> La conception de l' échangeur thermique à condensation limite les effets d'entartrage

> Commande marche/arrêt externe

> Contact sec pour systèmes GTC

Innovo

Données techniques

		IR-12-160	IR-20-160	IR-12-200	IR-20-200	IR-24-245	IR-32-245	IR-24-285	IR-32-285	IR-32-380
Données gaz 2E (G20)										
Puissance nominale *	kW	10.9	18.0	10.9	18.0	22.0	29.0	22.0	29.0	29.0
Puissance utile	kW	11.7	19.1	11.9	19.1	23.5	30.7	23.8	31.0	31.3
Consommation de gaz **	m³/h	1.2	1.9	1.2	1.9	2.3	3.1	2.3	3.1	3.1
Données gaz 2K (G25.3)										
Puissance nominale *	kW	10.9	18.0	10.9	18.0	22.0	29.0	22.0	29.0	29.0
Puissance utile	kW	11.7	19.1	11.9	19.1	23.5	30.7	23.8	31.0	31.3
Consommation de gaz **	m³/h	1.3	2.2	1.3	2.2	2.6	3.5	2.6	3.5	3.5
Données gaz 3B/P (G31) Puis-sance nominale *	kW	10.9	18.0	10.9	18.0	22.0	29.0	22.0	29.0	29.0
Puissance utile	kW	11.4	18.7	11.6	18.7	23.0	30.1	23.3	30.4	30.7
Consommation de gaz **	m³/h	0.4	0.7	0.4	0.7	0.9	1.2	0.9	1.2	1.2
Général										
Rendement PCI	%	107	106	109	106	107	106	108	107	108
Poids à vide	kg	95	95	106	106	120	120	136	136	155
Poids maximum	kg	255	255	306	306	365	365	420	420	534
Capacité de stockage	ltr.	160	160	200	200	245	245	285	285	380
Température max consigne	C°	85	85	85	85	85	85	85	85	85
Capacité utile *** (T_{set} = 85° / T_{froid} = 10°C)										
Capacité puissage imméd ΔT=28°C	ltr.	260	270	420	430	500	510	630	630	830
30 min. ΔT=28°C	ltr.	420	530	580	700	830	930	960	1100	1300
60 min. ΔT=28°C	ltr.	600	820	760	990	1200	1400	1400	1600	1800
90 min. ΔT=28°C	ltr.	780	1200	950	1300	1600	1900	1700	2100	2300
120 min. ΔT=28°C	ltr.	960	1500	1200	1600	2000	2400	2100	2500	2800
Continu ΔT=28°C	ltr./h	360	590	370	590	730	950	740	960	970
Temps de chauffe ΔT=28°C	min.	17	11	27	17	16	13	20	16	20
Capacité puissage imméd ΔT=50°C	ltr.	120	130	220	230	250	260	330	330	440
30 min. ΔT=50°C	ltr.	210	270	310	380	440	500	510	570	680
60 min. ΔT=50°C	ltr.	310	440	410	540	640	760	720	840	950
90 min. ΔT=50°C	ltr.	410	600	510	710	840	1100	920	1200	1300
120 min. ΔT=50°C	ltr.	510	770	610	870	1100	1300	1200	1400	1500
Continu ΔT=50°C	ltr./h	210	330	210	330	410	530	410	540	540
Temps de chauffe ΔT=50°C	min.	31	19	47	30	29	22	35	27	36
Capacité puissage imméd ΔT=70°C	ltr.	60	70	140	150	150	160	210	210	280
30 min. ΔT=70°C	ltr.	120	170	200	250	280	330	340	390	460
60 min. ΔT=70°C	ltr.	200	290	270	370	430	520	490	580	650
90 min. ΔT=70°C	ltr.	270	410	350	490	570	710	630	770	840
120 min. ΔT=70°C	ltr.	340	520	420	610	720	900	780	960	1100
Continu ΔT=70°C	ltr./h	150	240	150	240	290	380	300	390	390
Temps de chauffe ΔT=70°C	min.	42	27	65	42	40	31	49	38	50
Données électriques Consommation électrique	W (nomin.)	25	36	25	36	51	85	51	85	85
Tension électrique alimentation	VAC/Hz	230 (-15 / +10%)/50 (± 1 Hz) IP20								
Données pour le transport										
Poids avec emballage	kg	114	114	122	122	136	136	153	153	172
Largeur de l'emballage	mm	786	786	786	786	786	786	786	786	786
Hauteur de l'emballage	mm	1462	1462	1694	1694	1694	1694	1894	1894	1894
Profondeur de l'emballage	mm	946	946	946	946	946	946	946	946	946
Dimensions										
Largeur de l'appareil	mm	560	560	560	560	610	610	610	610	675
Hauteur de l'appareil	mm	1269	1269	1543	1543	1543	1543	1743	1743	1743
Profondeur de l'appareil	mm	780	780	780	780	830	830	830	830	895

* Données gaz sur P.C.I.
** Consommation gaz à 15°C et 1013.25 mbar
*** Basé sur gaz naturel (G20 - 20 mbar)

Conduits de fumée

Pour Innovo

Pour diamètre	code MTH	description
80/125	0305030	pièce d'entrée d'air pour execution B (80/125)
80/125	360.0122	Conduit Conc. Ø80/125 x 250 mm (PP)
80/125	360.0140	Conduit Conc. Ø80/125 x 500 mm découpable (PP)
80/125	360.0126	Conduit Conc. Ø80/125 x 1000 mm (PP)
80/125	360.0128	Conduit Conc. Ø80/125 x 2000 mm (PP)
80/125	360.0138	Conduit Conc. Ø80/125 telescopique (PP)
80/125	360.0130	Coude Conc. Ø80/125 90° (PP)
80/125	360.0132	Coude Conc. Ø80/125 45° (PP)
80/125	360.0112	Sortie toiture Ø80/125 (PP)
80/125	360.0120	Sortie murale Ø80/125 (PP)
80/125	360.0110	Sortie toiture set Ø80/125 (PP)
80/125	360.0118	Sortie murale Ø80/125 (PP)
80/125	360.0114	Plaque d'étanchéité toiture D=140 mm
80/125	360.0116	Plaque d'étanchéité toiture avec solin en plomb, toit incliné Ø80/125
80/125	360.0134	Conc. T Ø80/125 + capuchon (PP)
80/125	360.0136	Boite Adapteur PP/ALU 80/125 - 80/80
80/125	0310718	Conduit Ø80x250 (PP)
80/125	360.0152	Conduit Ø80x500 (PP)
80/125	360.0154	Conduit Ø80x1000 (PP)
80/125	360.0156	Conduit Ø80x2000 (PP)
80/125	360.0158	Conduit Ø80 telescopique (PP)
80/125	360.0160	Coude Ø80 90° (PP)
80/125	360.0162	Coude Ø80 45° (PP)
80/125	360.0164	Adapteur parallel/concentrique 2x80>80/125
80/125	360.0114	Plaque d'étanchéité toiture D=140 mm
80/125	0310708	Sortie toiture 2xØ80 (PP)
80/125	360.0142	Sortie toitureset 2xØ80 (PP)
80/125	360.0150	Sortie murale 2xØ80 (PP)
80/125	360.0148	Sortie muraleset 2xØ80 (PP)

Schéma conduits de fumée: Innovo

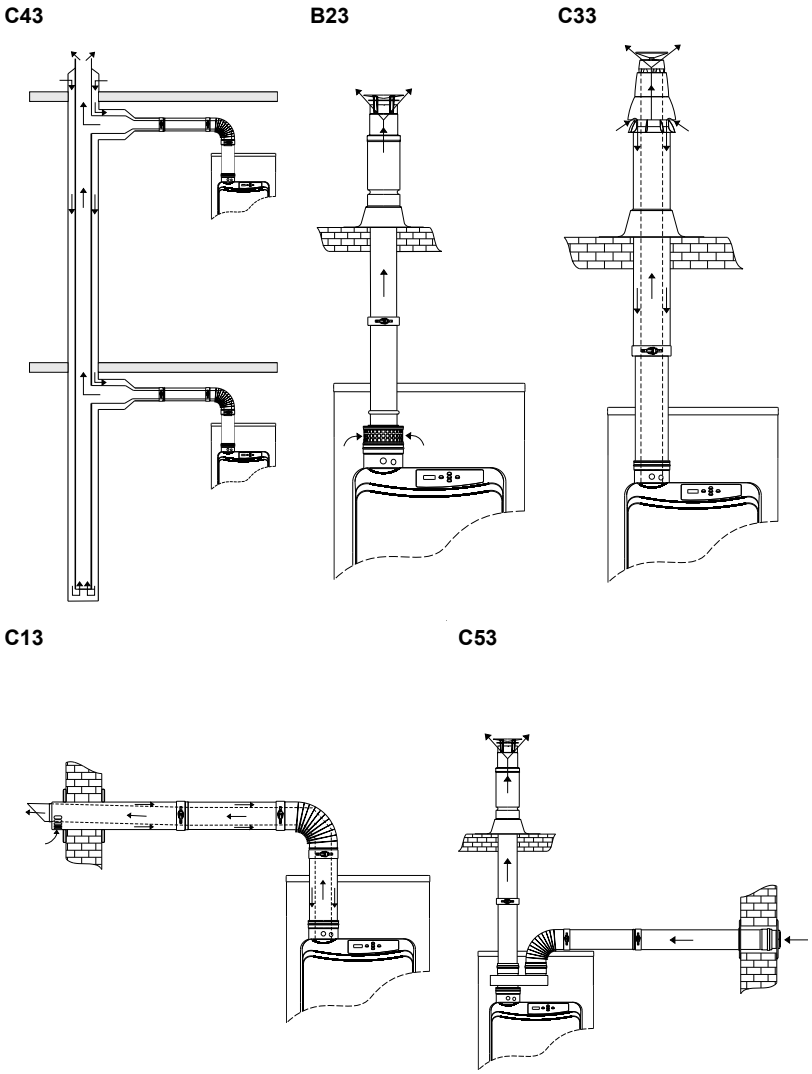

Conduits de fumée concentriques

Description	Unité	IR-12-160 à IR 20-200	IR 24-245 à IR 32-380
Diamètre du dispositif de décharge des gaz de fumée/entrée d'air	mm/mm	80/125	80/125
Longueur maximale	m	40	40
Nombre maximal de coudes de 45° et 90°	-	8	8

Reportez-vous au tableau pour obtenir les bonnes dimensions de tuyaux pour les systèmes concentriques C13 et C33.

Conduits de fumée parallèles

Description	Unité	IR-12-160 à IR 20-200	IR 24-245 à IR 32-380
Diamètre du dispositif de décharge des gaz de fumée/entrée d'air	mm/mm	80/80	80/80
Longueur maximale de l'entrée d'air	m	50	75
Longueur maximale de la sortie de gaz de fumée	m	50	75
Léquivalent coude à 45°	m	1,1	1,1
Léquivalent coude à 90°	m	3,9	3,9

Reportez-vous au tableau pour obtenir les bonnes dimensions de tuyaux pour les systèmes parallèles C13 et C33

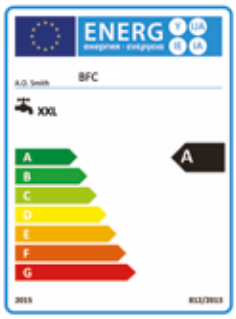

BFC Cyclone

Générateur au gaz haut rendement à condensation

Le BFC est un générateur gaz ECS à condensation haut rendement (109 %). Ce préparateur ECS répond à la majorité des contraintes liées à l'évacuation des gaz brûlés grâce aux performances de sa longueur de ventouse.

Modèles

Sept modèles avec puissances entre 31 et 122 kW

Utilisations

> Industriel

Options

> Propane

Caractéristiques

> Système modulant automatique de pré-mélange gaz/air

> Anodes inertes – Entretien réduit

> Rendement 109% (sur PCI)

> Emission de NOx ≤ 30 ppm (air libre) – Classe 5 NOx

> Extra silencieux (<45 dB(A) à 2m du terminal)

> Réglage de température variable de 40 à 80°C grâce à la régulation

> Répond à la majorité des contraintes liées à l'évacuation des gaz brûlés grâce aux performances de sa longueur de ventouse (100 m max.)

> Diagnostic d'erreur et programmation simple grâce à la régulation intégrée

> Programmation, prévention légionellose et diagnostic de pannes simple

> Contact sec pour système de gestion dans bâtiment

> BFC 80-120 facile à transporter et à monter grâce à sa palette en métal

BFC Cyclone

Données techniques

		BFC 28	BFC 30	BFC 50	BFC 60	BFC 80	BFC 100	BFC 120
Données gaz naturel 2E(s)B (G20)								
Puissance nominale *	kW	29.0	30.0	47.0	57.0	78.0	95.0	116.0
Puissance utile	kW	31.0	32.7	50.3	60.4	84.2	100.7	121.8
Consommation de gaz **	m³/h	3.1	3.2	5.0	6.0	8.3	10.1	12.3
Données gaz naturel 2E(s)B (G25)								
Puissance nominale *	kW	24.0	25.0	39.0	47.0	64.0	78.0	96.0
Puissance utile	kW	25.7	27.3	41.7	49.8	69.1	82.7	100.8
Consommation de gaz **	m³/h	3.0	3.1	4.8	5.8	7.9	9.6	11.8
Données gaz 3P (G31)								
Puissance nominale *	kW	29.0	30.0	47.0	57.0	78.0	95.0	116.0
Puissance utile	kW	31.0	32.7	50.3	60.4	84.2	100.7	121.8
Consommation de gaz **	m³/h	2.3	2.3	3.7	4.4	6.1	7.4	9.0
Général								
NO_x	ppm	30	29	29	27	31	30	29
Niveau sonore	dB(A)	< 45	< 45	< 45	< 45	< 45	< 45	< 45
Rendement (PCI)	%	107	109	107	106	108	106	105
Poids à vide	kg	177	214	214	214	480	480	480
Poids maximum	kg	394	582	582	582	960	960	960
Capacité de stockage	l	217	368	368	368	480	480	480
Température maximum de consigne	°C	80	80	80	80	80	80	80
Capacité utile *** (T_{set} = T_{max} / T_{froid} = 10°C)								
30 min. ΔT=28°C	l	730	950	1300	1500	1900	2100	2400
60 min. ΔT=28°C	l	1300	1500	2100	2400	3100	3600	4300
90 min. ΔT=28°C	l	1700	2000	2800	3300	4400	5200	6100
120 min. ΔT=28°C	l	2200	2500	3600	4200	5700	6700	8000
Continu à ΔT=28°C	l/h	953	1004	1545	1856	2587	3093	3741
Temps de réchauffage à ΔT=28°C	min.	14	22	14	12	11	9	8
30 min. ΔT=50°C	l	360	450	620	720	910	1100	1300
60 min. ΔT=50°C	l	630	730	1100	1300	1700	2000	2300
90 min. ΔT=50°C	l	900	1100	1500	1800	2400	2800	3400
120 min. ΔT=50°C	l	1200	1300	2000	2300	3100	3700	4400
Continu à ΔT=50°C	l/h	534	562	865	1039	1449	1732	2095
Temps de réchauffage à ΔT=50°C	min.	24	39	26	21	20	17	14
30 min. ΔT=70°C	l	210	240	370	440	540	640	760
60 min. ΔT=70°C	l	400	440	670	810	1100	1300	1600
90 min. ΔT=70°C	l	600	640	980	1200	1600	1900	2300
120 min. ΔT=70°C	l	790	840	1300	1600	2100	2500	3000
Continu à ΔT=70°C	l/h	381	402	618	742	1035	1237	1496
Temps de réchauffage à ΔT=70°C	min.	34	55	36	30	28	23	19
Données électriques								
Consommation électrique	W	45	45	75	115	95	145	240
Tension électrique de l'alimentation	VAC/Hz	230 (-15/+10%)/50 (+/-1Hz)						
Données pour le transport								
Poids avec emballage	kg	196	235	235	235	501	501	501
Largeur de l'emballage	mm	790	790	790	790	920	920	920
Hauteur de l'emballage	mm	1550	2080	2080	2080	2060	2060	2060
Profondeur de l'emballage	mm	950	950	950	950	1020	1020	1020
Dimensions								
Largeur de l'appareil	mm	705	705	705	705	850	850	850
Hauteur de l'appareil	mm	1390	1925	1925	1925	1925	2060	2060
Profondeur de l'appareil	mm	705	705	705	705	1000	1000	1000

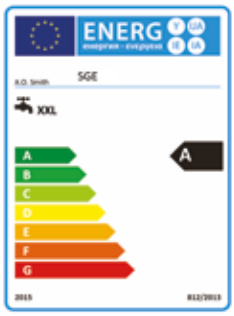

SGE

Générateur ECS tertiaire haut rendement à condensation avec échangeur solaire integré

Le SGE est un préparateur ECS solaire-gaz à condensation équipé d'un échangeur solaire intégré. Ce concept compact et monobloc permet l'installation jusqu' à 15 capteurs solaires*. La technique de condensation utilisée dans les modèles de 40 et 60 kW permet de garantir un confort d'utilisation élevée et une contribution solaire maximale (un seul système de régulation pour l'ensemble de l'installation).

Modèles

Deux modèles avec puissances de 42 et 60 kW

Utilisations

> Industriel

Options

> Propane

Caractéristiques

> Générateur ECS tertiaire haut rendement à condensation avec échangeur solaire intégré

> Contribution solaire optimisée au maximum grâce au boîtier de régulation solaire intelligent intégré, confort chaleur garanti

> Système modulant automatique de pré-mélange gaz/air

> Equipé d'anodes inertes – Entretien réduit

> Rendement 107% (sur PCI)

> Emission de NOx ≤ 30 ppm (air libre) – Classe 5 NOx

> Extra silencieux (<45 dB(A) (à 2m du terminal)Un seul panneau de commande permet de gérer l'intégralité du système

> Diagnostic d'erreur et programmation simple grâce à la régulation intégrée

> Programmation, prévention légionellose et diagnostique de pannes simple

> Contact sec pour système de gestion dans bâtiment

> Système très compact grâce à l'échangeur solaire relié aux panneau qui est intégré au ballon

> Réglage de température variable de 40°C à 80°C grâce à la régulation

> Facile à transporter et à monter grâce à sa palette en métal

SGE

Données techniques

		SGE 40	SGE 60
Données gaz naturel 2E(s)B (G20)			
Puissance nominale *	kW	40.0	57.0
Puissance utile	kW	42.8	60.4
Consommation de gaz **	m³/h	4.2	6.0
Données gaz naturel 2E(s)B (G25)			
Puissance nominale *	kW	33.0	47.0
Puissance utile	kW	35.5	49.8
Consommation de gaz **	m³/h	4.1	5.8
Données gaz propane 3P (G31)			
Puissance nominale *	kW	40.0	57.0
Puissance utile	kW	42.8	60.4
Consommation de gaz **	m³/h	3.1	4.4
Général			
NO_x	ppm	25	25
Niveau sonore	dB(A)	< 45	< 45
Rendement (PCI)	%	107	106
Poids à vide	kg	245	245
Poids maximum	kg	615	615
Capacité de stockage	l	370	370
Température maximum de consigne	°C	80	80
Capacité utile *** (T_{set} = T_{max} / T_{froid} = 10°C)			
30 min. ΔT=28°C	l	810	1200
60 min. ΔT=28°C	l	1500	2200
90 min. ΔT=28°C	l	2200	3100
120 min. ΔT=28°C	l	2800	4000
Continu à ΔT=28°C	l/h	1315	1856
Temps de réchauffage à ΔT=28°C	min.	9	7
30 min. ΔT=50°C	l	400	560
60 min. ΔT=50°C	l	760	1100
90 min. ΔT=50°C	l	1200	1600
120 min. ΔT=50°C	l	1500	2200
Continu à ΔT=50°C	l/h	736	1039
Temps de réchauffage à ΔT=50°C	min.	17	12
T_{froid} = 10°C / T_{set} = 80°C			
30 min. ΔT=70°C	l	280	390
60 min. ΔT=70°C	l	540	760
90 min. ΔT=70°C	l	800	1200
120 min. ΔT=70°C	l	1100	1500
Continu à ΔT=70°C	l/h	526	742
Temps de réchauffage à ΔT=70°C	min.	23	16
Données électriques			
Consommation électrique	W	60	120
Tension électrique de l'alimentation	VAC/Hz	230(-15%/+10%) / 50 (+/- 1 Hz)	
Données pour le transport			
Poids avec emballage	kg	256	256
Largeur de l'emballage	mm	870	870
Hauteur de l'emballage	mm	2100	2100
Profondeur de l'emballage	mm	945	945
Dimensions			
Largeur de l'appareil	mm	705	705
Hauteur de l'appareil	mm	2055	2055
Profondeur de l'appareil	mm	925	925

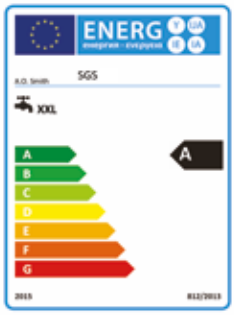

SGS

Générateur ECS haut rendement à condensation avec module commande solaire

Le SGS est notre solution performante adaptée pour les installations solaires de plus grande taille. Il est conçu pour l'installation jusqu' à 15 capteurs solaires. Le confort et la contribution solaire sont garantis grâce à notre gamme de puissance gaz condensation étendue, associée aux ballons solaires de 296 à 3000 litres de capacité de stockage.

Modèles

Sept modèles avec puissances entre 31 et 122 kW

Utilisations

> Résidentiel

> Semi-tertiaire

Options

> Propane

Caractéristiques

> Contribution solaire optimisée au maximum grâce au boîtier de régulation solaire intelligent intégré, confort châleur garanti

> Système modulant automatique de pré-mélange gaz/air

> Equipé d'anodes inertes – Entretien réduit

> Rendement 109% (sur PCI)

> Emission de NOx ≤ 30 ppm (air libre) – Classe 5 NOx

> Extra silencieux (<45 dB(A) (à 2 m du terminal)

> Un seul panneau de commande permet de gérer l'intégralité du système

> 40% de contribution solaire supplémentaire comparé à un système solaire classique

> Diagnostic d'erreur et programmation simple grâce à la régulation intégrée

> Programmation, prévention légionellose et diagnostique de pannes simple

> Contact sec pour système de gestion dans bâtiment

> Capacité de stockage des ballons solaire IT de 300 jusqu'à 3000 litres

> Réglage de température variable de 40°C à 80°C grâce à la régulation

> Facile à transporter et à monter grâce à sa palette en métal

SGS

Données techniques

		SGS28	SGS 30	SGS 50	SGS 60	SGS 80	SGS 100	SGS 120
Données gaz naturel 2E(s)B (G20)								
Puissance nominale *	kW	29.0	30.0	47.0	57.0	78.0	95.0	116.0
Puissance utile	kW	31.0	32.7	50.3	60.4	84.2	100.7	121.8
Consommation de gaz **	m³/h	3.1	3.2	5.0	6.0	8.3	10.1	12.3
Données gaz naturel 2E(s)B (G25)								
Puissance nominale *	kW	24.0	25.0	39.0	47.0	64.0	78.0	96.0
Puissance utile	kW	25.7	27.3	41.7	49.8	69.1	82.7	100.8
Consommation de gaz **	m³/h	3.0	3.1	4.8	5.8	7.9	9.6	11.8
Données gaz propane 3P (G31)								
Puissance nominale *	kW	29.0	30.0	47.0	57.0	78.0	95.0	116.0
Puissance utile	kW	31.0	32.7	50.3	60.4	84.2	100.7	121.8
Consommation de gaz **	m³/h	2.3	2.3	3.7	4.4	6.1	7.4	9.0
Général								
NO_x	ppm	30	29	29	27	31	30	29
Niveau sonore	dB(A)	< 45	< 45	< 45	< 45	< 45	< 45	< 45
Rendement (PCI)	%	107	109	107	106	108	106	105
Poids à vide	kg	202	239	239	239	480	480	480
Poids maximum	kg	419	607	607	607	960	960	960
Capacité de stockage	l	217	368	368	368	480	480	480
Température maximum de consigne	°C	80	80	80	80	80	80	80
Capacité utile *** (T_{set} = T_{max} / T_{froid} = 10°C)								
30 min. ΔT=28°C	l	650	820	1200	1300	1700	1900	2200
60 min. ΔT=28°C	l	1200	1400	1900	2200	3000	3500	4100
90 min. ΔT=28°C	l	1700	1900	2700	3200	4300	5000	6000
120 min. ΔT=28°C	l	2100	2400	3500	4100	5600	6600	7800
Continu à ΔT=28°C	l/h	953	1004	1545	1856	2587	3093	3741
Temps de réchauffage à ΔT=28°C	min.	14	22	14	12	11	9	8
30 min. ΔT=50°C	l	310	350	520	610	780	910	1100
60 min. ΔT=50°C	l	570	640	950	1200	1600	1800	2200
90 min. ΔT=50°C	l	840	920	1400	1700	2300	2700	3200
120 min. ΔT=50°C	l	1200	1200	1900	2200	3000	3600	4300
Continu à ΔT=50°C	l/h	534	562	865	1039	1449	1732	2095
Temps de réchauffage à ΔT=50°C	min.	24	39	26	21	20	17	14
T_{froid} = 10°C / T_{set} = 80°C								
30 min. ΔT=70°C	l	210	240	370	440	540	640	760
60 min. ΔT=70°C	l	400	440	670	810	1100	1300	1600
90 min. ΔT=70°C	l	600	640	980	1200	1600	1900	2300
120 min. ΔT=70°C	l	790	840	1300	1600	2100	2500	3000
Continu à ΔT=70°C	l/h	381	402	618	742	1035	1237	1496
Temps de réchauffage à ΔT=70°C	min.	34	55	36	30	28	23	19
Données électriques								
Consommation électrique	W	45	45	75	115	95	145	240
Tension électrique de l'alimentation	VAC/Hz	230 (-15/+10%)/50 (+/-1Hz)						
Données pour le transport								
Poids avec emballage	kg	222	259	259	259	491	491	491
Largeur de l'emballage	mm	870	870	870	870	920	920	920
Hauteur de l'emballage	mm	1550	2055	2055	2055	2060	2060	2060
Profondeur de l'emballage	mm	950	950	950	950	1020	1020	1020
Dimensions								
Largeur de l'appareil	mm	850	850	850	850	900	900	900
Hauteur de l'appareil	mm	1485	2015	2015	2015	2060	2060	2060
Profondeur de l'appareil	mm	925	925	925	925	1000	1000	1000

Conduits de fumée

Pour Générateurs ECS au gaz BFC - SGE - SGS

Pour modèle	pour diamè-tre	code MTH	description
BFC / SGS / SGE	100/150	360.0260	Conduit concentrique découpable, 500 mm
BFC / SGS / SGE	100/150	360.0261	Conduit concentrique découpable, 1000 mm
BFC / SGS / SGE	100/150	360.0262	Conduit concentrique découpable, 1500 mm
BFC / SGS / SGE	100/150	360.0264	Coude concentriques 45°
BFC / SGS / SGE	100/150	360.0263	Coude concentriques 90°
BFC / SGS / SGE	100/150	360.0265	Passage de mur concentrique
BFC / SGS / SGE	100/150	360.0270	Passage de toit concentrique
BFC / SGS / SGE	100/150	360.0267	Solin toit plat
BFC / SGS	130/200	360.0271	Conduit concentrique découpable, 500 mm
BFC / SGS	130/200	360.0272	Conduit concentrique découpable, 1000 mm
BFC / SGS	130/200	360.0273	Conduit concentrique découpable, 1500 mm
BFC / SGS	130/200	360.0275	Coude concentriques 45°
BFC / SGS	130/200	360.0274	Coude concentriques 90°
BFC / SGS	130/200	360.0276	Passage de mur concentrique
BFC / SGS	130/200	360.0279	Passage de toit concentrique
BFC / SGS	130/200 130p	360.0278	Solin toit plat
BFC / SGS / SGE	100/150	360.0268	piéce d'adaptation concentrique 100/150 vers parallel 2x100
BFC / SGS	130/200	360.0284	piéce d'adaptation concentrique 130/200 vers parallel 2x130
BFC / SGS / SGE	100/150	360.0166	piéce d'adaptation parallel 2x100 vers concentrique 100/150
BFC / SGS	130/200	360.0287	piéce d'adaptation parallel 2x130 vers concentrique 130/200
BFC / SGS / SGE	100/150	360.0281	pièce d'entrée d'air pour execution B
BFC / SGS	130/200	360.0290	pièce d'entrée d'air pour execution B
BFC / SGS / SGE	100/150	360.0288	passage de toit pour execution B
BFC / SGS	130/200	360.0289	passage de toit pour execution B

Schéma conduits de fumée: BFC - SGE - SGS

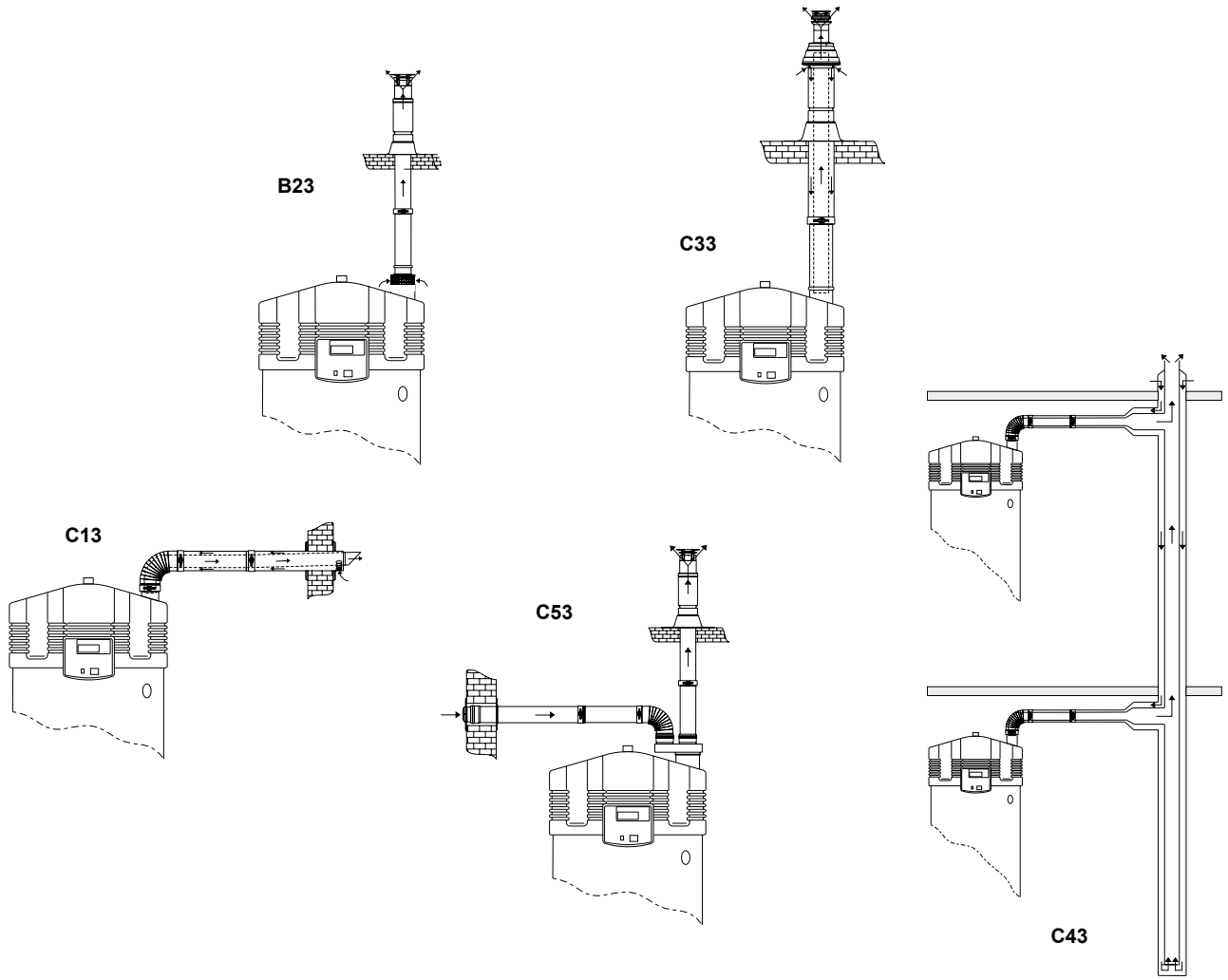

BFC - SGS Conduits de fumée

	BFC 28	BFC 30	BFC 50	BFC 60	BFC 80	BFC 100	BFC 120
Concentrique							
Diamètre (mm)	100/150	100/150	100/150	100/150	130/200	130/200	130/200
Longueur maximale (m)	40	40	40	40	15	15	15
Nombre max. de coudes 45/90°	7	7	7	7	4	4	4
Parallèle (diamètre standard)							
Diamètre (mm)	100	100	100	100	130	130	130
Longueur maximale (m)	55	55	55	55	65	65	65
Lequivalent/Coude 90° (m)	4,6	4,6	4,6	4,6	2,4	2,4	2,4
Lequivalent/Coude 45° (m)	1,2	1,2	1,2	1,2	1,4	1,4	1,4
Parallèle (diamètre plus large pour longueurs plus longs)							
Diamètre (mm)	130	130	130	130	150	150	150
Longueur maximale (m)	100	100	100	100	100	100	100
Lequivalent/Coude 90° (m)	2,4	2,4	2,4	2,4	2,6	2,6	2,6
Lequivalent/Coude 45° (m)	1,4	1,4	1,4	1,4	1,6	1,6	1,6

SGE Conduits de fumée

	SGE 40	SGE 60
Concentrique		
Diamètre (mm) (mm)	100/150	100/150
Longueur maximale (m)	40	40
Nombre max. de coudes 45/90°	7	7
Parallèle (diamètre standard)		
Diamètre (mm)	100	100
Longueur maximale (m)	55	55
Lequivalent/Coude 90° (m)	4,6	4,6
Lequivalent/Coude 45° (m)	1,2	1,2
Parallèle (diamètre plus large pour longueurs plus longs)		
Diamètre (mm)	130	130
Longueur maximale (m)	100	100
Lequivalent/Coude 90° (m)	2,4	2,4
Lequivalent/Coude 45° (m)	1,4	1,4

BMS Interface

Convertisseur SGB pour BFC, SGE et SGS

En utilisant le convertisseur SGB vous pouvez obtenir différentes données en provenance d'appareils SGE, SGS ou BFC. Ces données peuvent être converties vers votre Logiciel de Gestion de Bâtiment. Cette application vous permet de contrôler votre système ECS.

Le convertisseur SGB convertit les données de l'installation vers un protocole Modbus, un des protocoles les plus utilisé dans le domaine de la Gestion de Bâtiment. Le convertisseur SGB peut contrôler plus de 50 paramètres, températures dans l'appareil, heures de combustion, heures d'opération, etc.

BMS Interface	Référence
Convertisseur SGB	0310013(S)

Theta dual service

Module pour le chauffage. Pour BFC, SGE et SGS

Le système Theta double service pour les systèmes de chauffage à basse température met en oeuvre un échangeur à plaques avec un circulateur sanitaire primaire, une vanne trois voies ainsi qu'une régulation. La régulation intelligente utilise efficacement la capacité disponible pour répondre à la demande de température sans compromis vis à vis du niveau de confort.

Theta double service avec vanne de mélange trois voies et circulateur ECS primaire, connecté au chauffe-eau BFC.

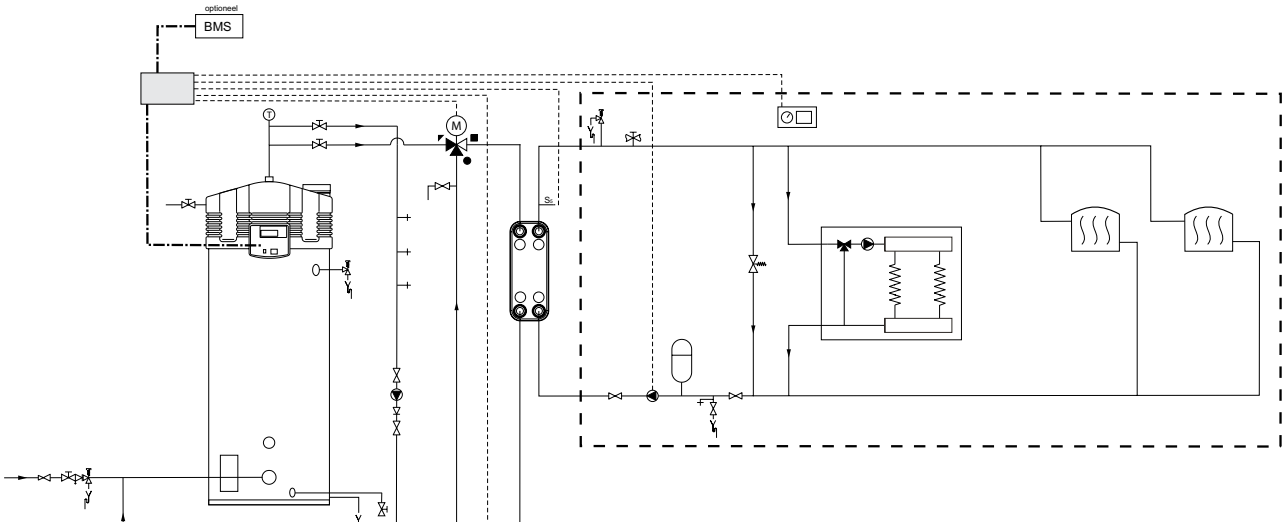

Theta Dual Service	Pour générateur ECS
TM 20 06 M	BFC Cyclone 20kW, Dt=6°C, (max 60% Pnom boiler)
TM 20 10 M	BFC Cyclone 20kW, Dt=10°C, (max 60% Pnom boiler)
TM 20 20 M	BFC Cyclone 20kW, Dt=20°C, (max 60% Pnom boiler)
TM 30 06 M	BFC Cyclone 30kW, Dt=6°C, (max 60% Pnom boiler)
TM 30 10 M	BFC Cyclone 30kW, Dt=10°C, (max 60% Pnom boiler)
TM 30 20 M	BFC Cyclone 30kW, Dt=20°C, (max 60% Pnom boiler)
TM 40 06 M	BFC Cyclone 40kW, Dt=6°C, (max 60% Pnom boiler)
TM 40 10 M	BFC Cyclone 40kW, Dt=10°C, (max 60% Pnom boiler)
TM 40 20 M	BFC Cyclone 40kW, Dt=20°C, (max 60% Pnom boiler)
T 20 06 M	SGS / SGE 20kW, Dt=6°C, (max 60% Pnom boiler)
T 20 10 M	SGS / SGE 20kW, Dt=10°C, (max 60% Pnom boiler)
T 20 20 M	SGS / SGE 20kW, Dt=20°C, (max 60% Pnom boiler)
T 30 06 M	SGS / SGE 30kW, Dt=6°C, (max 60% Pnom boiler)
T 30 10 M	SGS / SGE 30kW, Dt=10°C, (max 60% Pnom boiler)
T 30 20 M	SGS / SGE 30kW, Dt=20°C, (max 60% Pnom boiler)
T 40 06 M	SGS / SGE 40kW, Dt=6°C, (max 60% Pnom boiler)
T 40 10 M	SGS / SGE 40kW, Dt=10°C, (max 60% Pnom boiler)
T 40 20 M	SGS / SGE 40kW, Dt=20°C, (max 60% Pnom boiler)

IT

Chauffe-eau indirect pour énergie solaire

La série IT possède des ballons indirects fournis d'un seul serpentin qui s'occupe de la contribution solaire thermique – associé et assisté par le préparateur ECS ou chaudière combi présente.

Modèles

Dix modèles avec puissances entre 46 et 156 kW

Utilisations

> Toutes applications

Options

> Anode flexible pour une utilisation dans des espaces réduits

> Soupape de température et de pression avec clapet à ressort en acier inoxydable réglée sur une température de 99°C et une pression d'eau maximale de 10 bars

> Thermomètre analogique (0-120°C)

Caractéristiques

> Ballon échangeur entièrement thermovitrifié pour toutes applications

> Echangeur en spirale avec système de séparation unique

> La thermovitrification Permaglas Ultra Coat anti-corrosion

> IT300: Trois pieds simplifient le montage

> IT 400-1000: Construction en pied annulaire isolé pour un montage simplifié

> Trappe de visite isolée pour les travaux d'entretien

> Anode interchangeable

IT

Données techniques

		IT 300	IT 400	IT 500	IT 600	IT 750	IT 1000	IT 1500	IT 2000	IT 2500	IT 3000
Données techniques											
Puissance du serpentin	kW	46	78	100	104	112	145	147	147	156	156
Surface d'échange du serpentin	m^2	1,47	2,45	3,11	3,45	3,72	4,82	5,20	5,20	6,00	6,00
Capacité du serpentin	l	8,9	14,8	18,8	29,3	31,6	40,9	40,0	40,0	45,0	45,0
Débit du serpentin (80-60°C)	l/h	1978	3354	4300	4472	4816	6235	6485	6485	6871	6871
Chute de pression du serpentin	mbar	56	244	489	104	128	259	830	830	695	695
Pression de service max. de la cuve	kPa (bar)	1000 (10)	1000 (10)	1000 (10)	1000 (10)	1000 (10)	1000 (10)	800 (8)	800 (8)	800 (8)	800 (8)
Pression de service max. du serpentin	kPa (bar)	1600 (16)	1600 (16)	1600 (16)	1600 (16)	1600 (16)	1600 (16)	600 (6)	600 (6)	600 (6)	600 (6)
Temp. d'accumulation max. dans la cuve	°C	95	95	95	95	95	95	85	85	85	85
Température max. dans le serpentin	°C	110	110	110	110	110	110	90	90	90	90
Consommation d'entretien	kWh/24h	1,32	1,60	1,88	1,85	2,03	2,19	7,20	8,50	9,60	11,00
Capacité utile											
(Tfroid = 10°C / T_{set} = 80°C)											
Capacité de stockage	l	296	385	473	643	725	1007	1550	1800	2550	2800
30 min. ΔT=28°C	l	1228	1848	2328	2723	2998	4018	4952	5452	7063	7563
60 min. ΔT=28°C	l	1934	3046	3864	4321	4718	6245	7010	7510	9243	9743
90 min. ΔT=28°C	l	2641	4244	5400	5918	6438	8472	9068	9568	11424	11,924
120 min. ΔT=28°C	l	3347	5442	6935	7515	8158	10699	11126	11626	13605	14,105
Continu à ΔT=28°C	l/h	1413	2396	3071	3194	3440	4454	4116	4116	4361	4361
Temps de réchauffage à ΔT=28°C	min.	13	10	9	12	13	14	23	26	35	39
30 min. ΔT=50°C	l	688	1035	1304	1525	1679	2250	2773	3053	3955	4,235
60 min. ΔT=50°C	l	1083	1706	2164	2420	2642	3497	3926	4206	5176	5,456
90 min. ΔT=50°C	l	1479	2377	3024	3314	3605	4744	5078	5358	6398	6,678
120 min. ΔT=50°C	l	1874	3047	3884	4208	4569	5991	6233	6510	7619	7899
Continu à ΔT=50°C	l/h	791	1342	1720	1789	1926	2494	2305	2305	2442	2442
Temps de réchauffage à ΔT=50°C	min.	22	17	16	22	23	24	40	47	63	69
30 min. ΔT=70°C	l	491	739	931	1089	1199	1607	1981	2181	2825	3025
60 min. ΔT=70°C	l	774	1218	1546	1728	1887	2498	2804	3004	3697	3897
90 min. ΔT=70°C	l	1056	1698	2160	2367	2575	3389	3627	3827	4570	4770
120 min. ΔT=70°C	l	1339	2177	2774	3006	3263	4279	4450	4650	5442	5642
Continu à ΔT=70°C	l/h	565	958	1229	1278	1376	1781	1646	1646	1745	1745
Temps de réchauffage à ΔT=70°C	min.	31	24	23	30	32	34	56	66	88	96
Données techniques											
Poids à vide	kg	117	139	180	241	254	336	398	426	576	600
Poids maximum	kg	413	524	653	884	979	1343	1948	2226	3126	3400
Poids avec emballage	kg	128	153	201	251	260	348	488	526	686	720
Largeur de l'emballage	mm	780	780	780	870	870	1010	1170	1170	1498	1498
Hauteur de l'emballage	mm	1510	1850	2150	1930	2150	2100	2060	2248	2120	2195
Profondeur de l'emballage	mm	780	780	780	870	870	1010	1426	1426	1680	1680
Dimensions											
Largeur de l'appareil	mm	720	720	720	910	910	1060	1200	1200	1500	1500
Hauteur de l'appareil	mm	1370	1705	2040	1835	2030	2000	1930	2118	1989	2118

* Données gaz sur P.C.I.

** Consommation gaz à 15°C et 1013.25 mbar

*** Basé sur gaz naturel (G20 - 20 mbar)

ST

Tank de stockage

La gamme ST offre différents volumes de stockage. Le réservoir de la gamme ST est émaillé avec PermaGlas Ultra Coat slushcoat pour prévenir la corrosion. Un ballon ST s'intègre dans de multiples installations de production d'eau chaude, notamment lorsqu'il est couplé à un générateur gaz.
Le ballon ST permet également l'augmentation de la capacité de stockage couplé à un chauffage central par le biais d'un échangeur à plaque.

Modèles

Dix modèles

Utilisations

> Tank de stockage

Options

> Anode flexible pour une utilisation dans des espaces réduits

> Soupape de température et de pression avec clapet à ressort en acier inoxydable réglée sur une température de 99°C et une pression d'eau maximale de 10 bar

> Thermomètre analogique (0-120°C)

Caractéristiques

> Ballon de stockage entièrement thermovitrifié

> La thermovitrification PermaGlas Ultra Coat protège contre de la corrosion

> ST 300: Trois pieds simplifient le montage

> ST 400-1000 : Construction en pied annulaire isolé pour un montage simplifié

> Trappe de visite isolée pour les travaux d'entretien

ST

Données techniques

		ST 300	ST 400	ST 500	ST 600	ST 750	ST 1000	ST 1500	ST 2000	ST 2500	ST 3000
Données tank de stockage											
Capacité de stockage	l	308	405	499	678	763	1055	1550	1880	2500	2820
Pression de service max. de la cuve	kPa (bar)	1000(10)	1000(10)	1000(10)	1000(10)	1000(10)	1000(10)	800(8)	800(8)	800(8)	800(8)
Temp. d'accumulation max. dans la cuve	°C	95	95	95	95	95	95	95	95	95	95
Données de transport											
Poids à vide	kg	93	99	131	179	201	262	324	350	483	520
Poids maximum	kg	401	504	630	857	964	1317	1875	2230	2985	3340
Poids avec emballage	kg	104	110	142	190	212	274	349	375	508	545
Largeur de l'emballage	mm	780	780	780	870	870	1010	1170	1170	1498	1498
Hauteur de l'emballage	mm	1510	1850	2150	1930	2150	2100	2060	2248	2120	2195
Profondeur de l'emballage	mm	780	780	780	870	870	1010	1426	1426	1680	1680
Dimensions											
Largeur de l'appareil	mm	720	720	720	910	910	1060	1100	1100	1400	1400
Hauteur de l'appareil	mm	1370	1705	2040	1835	2030	2000	1930	2118	2000	2128

BTL

Générateur ECS semi-tertiaire cheminée

Le BTL est un générateur d'eau chaude sanitaire atmosphérique adapté pour les applications industrielles de taille moyenne. Il est fourni avec un brûleur en inox.

La sécurité est garantie par un thermostat de réglage, de surchauffe et de sécurité.

Modèles

Deux modèles

Utilisations

> Industriel

Caractéristiques

> Générateur d'eau chaude atmosphérique adapté pour des applications industrielles de taille moyenne

> Anode en magnésium interchangeable

> Sécurité garantie par un thermostat de réglage, de surchauffe et de sécurité

> Protection thermique anti-refoulement des gaz brûlés

> Entretien simple côté eau grâce à une trappe d'inspection

> Faible émission de NOx < 56 mg/Kwh, conforme aux normes strictes d'émission et de rendement 26/09/18

> Brûleur en acier inoxydable pour gaz naturel et propane

BTL

Données techniques

		BTL 85	BTL 100
Données gaz 2E (G20)			
Puissance nominale *	kW	19.9	18.9
Puissance utile	kW	16.8	16.6
Consommation de gaz **	m³/h	2.1	2.0
Données gaz 2K (G25.3)			
Puissance nominale *	kW	16.4	15.8
Puissance utile	kW	13.8	13.8
Consommation de gaz **	m³/h	2.0	1.9
Données gaz 3B/P (G31)			
Puissance nominale *	kW	17.8	18.7
Puissance utile	kW	15.0	16.3
Consommation de gaz **	m³/h	1.4	1.5
Général			
Rendement PCI	%	84	88
Poids à vide	kg	124	151
Poids maximum	kg	392	509
Capacité de stockage	ltr.	268	358
Température max consigne	C°	80	80
Capacité utile ***			
(v = 10°C / Tset = Tmax)			
Capacité puissage imméd ΔT=28°C			
30 min. ΔT=28°C	l	710	860
60 min. ΔT=28°C	l	960	1200
90 min. ΔT=28°C	l	1300	1400
120 min. ΔT=28°C	l	1500	1700
Continu ΔT=28°C	l/h	520	510
Temps de chauffe ΔT=28°C	min.	22	29
Capacité puissage imméd ΔT=50°C			
30 min. ΔT=50°C	l	400	480
60 min. ΔT=50°C	l	540	630
90 min. ΔT=50°C	l	690	770
120 min. ΔT=50°C	l	830	910
Continu ΔT=50°C	l/h	290	290
Temps de chauffe ΔT=50°C	min.	39	53
Capacité puissage imméd ΔT=70°C			
30 min. ΔT=70°C	l	290	350
60 min. ΔT=70°C	l	390	450
90 min. ΔT=70°C	l	490	550
120 min. ΔT=70°C	l	600	650
Continu ΔT=70°C	l/h	210	210
Temps de chauffe ΔT=70°C	min.	54	74
Données pour le transport			
Poids avec emballage	kg	142	169
Hauteur de l'emballage	mm	1640	1830
Largeur de l'emballage	mm	780	780
Profondeur de l'emballage	mm	870	870
Dimensions			
Hauteur de l'appareil	mm	1595	1780
Profondeur de l'appareil	mm	735	795

EQL

Générateur ECS gaz résidentiel

L'EQL est un générateur d'eau chaude sanitaire atmosphérique.

Grâce à la construction du pied annulaire, l'installation de l'EQL prend peu de place et les pertes de chaleur sont limitées.

Associé au fonctionnement silencieux, cela rend l'EQL parfaitement adapté à un usage domestique.

Modèles

Deux modèles

Utilisations

> Résidentiel

Caractéristiques

> Générateurs d'eau chaude atmosphérique avec sécurité thermique anti-refoulement des gaz brûlés et allumage piézo-électrique

> Anode en magnésium interchangeable

> L'appareil silencieux peut être installé quasiment n'importe où

> Thermostat de sécurité

> La structure avec pied annulaire facilite l'installation et limite les déperditions de chaleur

> Faible émission de NOx < 56 mg/Kwh, conforme aux normes strictes d'émission et de rendement 26/09/18

> Pour gaz naturel et propane

EQL

Données techniques

		EQL 115	EQL 155
Données gaz 2E(S) (G20)			
Puissance nominale *	kW	8.6	10.1
Puissance utile	kW	7.6	8.6
Consommation de gaz **	m³/h	0.9	1.1
Données gaz v (G25.3)			
Puissance nominale *	kW	7.2	8.4
Puissance utile	kW	6.3	7.2
Consommation de gaz **	m³/h	0.9	1.0
Données gaz 3+ (G31)			
Puissance nominale *	kW	8.4	8.7
Puissance utile	kW	7.4	7.5
Consommation de gaz **	m³/h	0.6	0.7
Général			
Rendement PCI	%	88	85
Poids à vide	kg	49	56
Poids maximum	kg	157	200
Capacité de stockage	ltr.	108	144
Température max consigne	C°	71	71
Capacité utile ***			
Tset = Tmax/ Tfroide = 10°C Capacité puissage imméd ΔT=28°C			
30 min. ΔT=28°C	l	270	340
60 min. ΔT=28°C	l	390	480
90 min. ΔT=28°C	l	510	610
120 min. ΔT=28°C	l	620	740
Continu ΔT=28°C	l/h	240	270
Temps de chauffe ΔT=28°C	min.	19	23
Capacité puissage imméd ΔT=50°C			
30 min. ΔT=50°C	l	160	190
60 min. ΔT=50°C	l	220	270
90 min. ΔT=50°C	l	290	340
120 min. ΔT=50°C	l	350	420
Continu ΔT=50°C	l/h	140	150
Temps de chauffe ΔT=50°C	min.	35	41
Données pour le transport			
Poids avec emballage	kg	53	62
Hauteur de l'emballage	mm	435	580
Largeur de l'emballage	mm	1570	1315
Profondeur de l'emballage	mm	505	660
Dimensions			
Hauteur de l'appareil	mm	1635	1380
Profondeur de l'appareil	mm	495	650

DRE

Chauffe-eau industriel électrique

La série DRE possède des chauffe-eaux électriques avec protection contre le fonctionnement à vide, adaptée pour des applications industrielles. Le DRE est équipé standard avec une protection contre le fonctionnement à vide.

Modèles

Sept modèles avec puissances entre 8 et 50 kW

Utilisations

> Industriel

Caractéristiques

> 3 à 9 éléments de chauffe "incoloy" avec une puissance maximale de 50 kW

> Chaque élément est pourvu d'un thermostat de régulation réglable de 49 à 82°C et d'un thermostat de sécurité avec touche « réinitialisation »

> Une disposition en cascade des éléments de chauffe permet un préchauffage plus rapide et mieux réparti de l'eau

> Des fusibles protègent les éléments et les thermostats contre la surcharge

> La thermovitrification PermaGlas Ultra Coat slushcoat prévient la corrosion

> Anode en magnésium interchangeable

DRE

Données techniques

		DRE 52-9	DRE 52-18	DRE 52-36	DRE 80-9	DRE 80-18	DRE 80-36	DRE 80-54
Données électriques								
Puissance nominale	kW	8, 4	16,8	33,6	8,4	16,8	33,6	50,4
Ampèrage	A	11-13	23-25	46-50	11-13	23-25	46-50	69-75
Eléments	-	3	3	6	3	3	6	9
Tension électrique	VAC/Hz	400(-15/+10%)/50 (± 1 Hz)						
Général								
Poids à vide	kg	73			110			
Poids maximum	kg	273			410			
Capacité de stockage	l	200			300			
Température maximum de consigne	°C	82			82			
Pression de service maximum	kPa (bar)	800(8)			800(8)			
Capacité utile (T_{set} = T_{max} / T_{froid} = 10°C)								
30 min. ΔT=28°C	l	480	600	830	670	790	1100	1300
60 min. ΔT=28°C	l	610	860	1400	800	1100	1600	2100
90 min. ΔT=28°C	l	740	1200	1900	930	1300	2100	2800
120 min. ΔT=28°C	l	870	1400	2400	1100	1600	2600	3600
Continu à ΔT=28°C	l/h	260	520	1100	260	520	1100	1600
Temps de réchauffage à ΔT=28°C	min.	40	20	10	61	31	15	10
30 min. ΔT=50°C	l	270	340	470	380	440	570	700
60 min. ΔT=50°C	l	340	480	760	450	590	860	1200
90 min. ΔT=50°C	l	420	630	1100	520	730	1200	1600
120 min. ΔT=50°C	l	490	770	1400	600	880	1500	2000
Continu à ΔT=50°C	l/h	150	290	580	150	290	580	870
Temps de réchauffage à ΔT=50°C	min.	72	36	18	110	55	27	18
30 min. ΔT=70°C	l	200	240	340	270	320	410	500
60 min. ΔT=70°C	l	250	350	540	320	420	620	810
90 min. ΔT=70°C	l	300	450	750	370	520	820	1200
120 min. ΔT=70°C	l	350	550	950	430	630	1100	1500
Continu à ΔT=70°C	l/h	110	210	420	110	210	420	620
Temps de réchauffage à ΔT=70°C	min.	101	50	25	153	77	38	26
Données pour le transport								
Poids avec emballage	kg	86			125			
Largeur de l'emballage	mm	680			770			
Hauteur de l'emballage	mm	1570			1690			
Profondeur de l'emballage	mm	810			920			
Dimensions								
Largeur de l'appareil	mm	560			640			
Hauteur de l'appareil	mm	1460			1580			
Profondeur de l'appareil	mm	690			790			

DRE Plus

Chauffe-eau industriel électrique

La série DRE Plus offre des chauffe-eau électriques, avec protection contre le fonctionnement à vide, adaptés pour des applications industrielles.

Le "*Plus*" de cette gamme est l'écran qui offre diverses options de contrôle et de lecture, qui vous permettent davantage d'optimiser votre consommation d'énergie.

La fonction marche/arrêt externe est un grand atout, la combinaison idéale avec des panneaux solaires PV.

Modèles

Sept modèles avec puissances entre 8 et 50 kW

Utilisations

> Industriel

Caractéristiques

> L'appareil peut être réglé en fonction des besoins du robinet via l'écran, de sorte que l'appareil fonctionne de la manière la plus économe en énergie possible

> Fonction marche/arrêt externe. Avantageux par exemple en cas d'alimentation par des panneaux solaires PV.

> Maintenance ciblée possible grâce à l'affichage du diagnostic de panne exact sur les éléments

> 3 à 9 éléments de chauffe "incoloy" avec une puissance maximale de 50 kW

> Une disposition en cascade des éléments de chauffe permet un préchauffage plus rapide et mieux réparti de l'eau

> Des fusibles protègent les éléments et les thermostats contre la surcharge

> La thermovitrification PermaGlas Ultra Coat slushcoat prévient la corrosion

> Anode en magnésium interchangeable

DRE Plus

Données techniques

		DRE Plus 52-9	DRE Plus 52-18	DRE Plus 52-36	DRE Plus 80-9	DRE Plus 80-18	DRE Plus 80-36	DRE Plus 80-54
Données électriques								
Puissance nominale	kW	8, 4	16,8	33,6	8,4	16,8	33,6	50,4
Ampèrage	A	12	24	49	12	24	49	73
Eléments	-	3	3	6	3	3	6	9
Tension électrique	VAC/Hz	400(-15/+10%)/50 (± 1 Hz)						
Général								
Poids à vide	kg	73			110			
Poids maximum	kg	246			374			
Capacité de stockage	l	173			264			
Température maximum de consigne	°C	83			83			
Pression de service maximum	kPa (bar)	800(8)			800(8)			
Capacité utile (T_{set} = T_{max} / T_{froid} = 10°C)								
30 min. ΔT=28°C	l	480	600	830	670	790	1100	1300
60 min. ΔT=28°C	l	610	860	1400	800	1100	1600	2100
90 min. ΔT=28°C	l	740	1200	1900	930	1300	2100	2800
120 min. ΔT=28°C	l	870	1400	2400	1100	1600	2600	3600
Continu à ΔT=28°C	l/h	260	520	1100	260	520	1100	1600
Temps de réchauffage à ΔT=28°C	min.	40	20	10	61	31	15	10
30 min. ΔT=50°C	l	270	340	470	380	440	570	700
60 min. ΔT=50°C	l	340	480	760	450	590	860	1200
90 min. ΔT=50°C	l	420	630	1100	520	730	1200	1600
120 min. ΔT=50°C	l	490	770	1400	600	880	1500	2000
Continu à ΔT=50°C	l/h	150	290	580	150	290	580	870
Temps de réchauffage à ΔT=50°C	min.	72	36	18	110	55	27	18
30 min. ΔT=70°C	l	200	240	340	270	320	410	500
60 min. ΔT=70°C	l	250	350	540	320	420	620	810
90 min. ΔT=70°C	l	300	450	750	370	520	820	1200
120 min. ΔT=70°C	l	350	550	950	430	630	1100	1500
Continu à ΔT=70°C	l/h	110	210	420	110	210	420	620
Temps de réchauffage à ΔT=70°C	min.	101	50	25	153	77	38	26
Données pour le transport								
Poids avec emballage	kg	86			125			
Largeur de l'emballage	mm	680			770			
Hauteur de l'emballage	mm	1570			1690			
Profondeur de l'emballage	mm	810			920			
Dimensions								
Largeur de l'appareil	mm	560			640			
Hauteur de l'appareil	mm	1460			1580			
Profondeur de l'appareil	mm	690			790			

Enevator Store

Pompe à chaleur de stockage

L'Enevator Store est la pompe à chaleur de stockage la plus grande d'Europe. Il s'agit d'une unité monobloc avec le ballon et la pompe à chaleur déjà connectés entre eux, nécessitant seulement des raccordements pour l'eau et les condensats.

L'Enevator Store produit de l'eau chaude avec l'énergie provenant de l'air ambiant, augmentée par des éléments électriques. Elle est régulée par l'un de ses trois modes : Efficacité, Hybride et Electrique.

Le produit secondaire est de l'air frais et déshumidifié, ce qui est particulièrement intéressant pour les centres de fitness, les salles de serveurs et certaines industries.

Modèles

Trois modèles avec pompe à chaleur standard de 8 kW et des éléments électriques d'appoint de 6, 9 ou 12 kW

Utilisations

> Tertiaire

Options

Palette

Caractéristiques

> Installation Plug & Play : circuit déjà raccordé et pré-rempli

> Tout électrique : pas de raccordement au gaz ni d'évacuation des gaz de combustion

> Conception intégrée, faible encombrement au sol

> Différents modes de fonctionnement pour une efficacité toujours maximale

> Échangeur de chaleur à microcanaux entourant le réservoir

> Réservoir émaillé de 455 litres avec anode en magnésium

> COP jusqu'à 3,2

> Jusqu'à 65°C en mode efficace et hybride et 82°C avec les éléments de secours uniquement

> Grand écran tactile pour la sélection des modes, les informations sur le fonctionnement, les messages d'erreur et les diagnostics

> Fournit de l'air déshumidifié plus frais comme sous-produit

Enevator Store

Données techniques

		CAWH 8-455-6	CAWH 8-455-9	CAWH 8-455-12
Pompe à chaleur				
Puissance absorbée	kW	2,2	2,2	2,2
Puissance calorifique	kW	8	8	8
COP (eau chaude selon EN 16147:2017)	-	Jusqu'à 3,2		
SCOP (eau chaude)	-	Jusqu'à 3,2		
Type de réfrigérant		R134A		
Quantité de réfrigérant	g	1850		
Niveau sonore en fonctionnement (selon EN 12102-2)	dB(A)	59		
Données électriques				
Tension électrique de l'alimentation		400V / 3P + N / 50Hz		
Puissance nominale	kW	9,1	11,7	15,1
Puissance élément électrique (haut)	kW	3	4,3	6
Puissance élément électrique (bas)	kW	3	4,3	6
Courant max. absorbé L1 - pompe à chaleur	A	9,6	9,6	9,6
Courant max. absorbé L2 – élément chauffant 1, régulation & ventilateurs	A	16,9	22,5	30,0
Courant max. absorbé L3 - élement chauffant	A	13,0	18,7	26,1
Courant maximal pour la protection (L2)	A	16,9	22,5	30,0
Classe IP	-	IPx4		
Général				
Poids à vide	kg	229		
Capacité de stockage	l	455		
Poids maximum	kg	684		
Nombre d'anodes en magnésium		1		
Plage de T°C en mode Efficacité ou Hybride	°C	35 .. 65		
Plage de T°C en mode Electrique	°C	35 .. 82		
Valeur de consigne par défaut	°C	Mode efficacité (50°C)		
Plage de fonctionnement	°C	-7…43		
Pression de service maximum	kPa (bar)	800(8)		
Plage de fonctionnement de la pompe à chaleur	°C	-7 ~ 43		
Plage de fonctionnement en mode Electrique	°C	-10 ~ 43		
Dimensions				
Largeur de l'appareil	mm	785		
Hauteur de l'appareil	mm	1770		
Profondeur de l'appareil	mm	995		

Capacité de puisage		CAWH 8-455-6	CAWH 8-455-9	CAWH 8-455-12	CAWH 8-455-6	CAWH 8-455-9	CAWH 8-455-12
Tfroid = 10°C / Tset = 65°C		**MODE EFFICACITÉ**			**MODE HYBRIDE**		
Capacité puisage immédiate ΔT=28°C	l	590	590	590	590	590	590
30 min. ΔT=28 K	l	690	710	730	750	780	810
60 min. ΔT=28 K	l	800	830	860	1000	1040	1070
90 min. ΔT=28 K	l	910	950	990	1250	1300	1340
120 min. ΔT=28 K	l	1020	1070	1130	1510	1570	1600
Temps de réchauffage à ΔT=28°C	min.	87	81	73	50	46	42
Capacité puisage immédiate ΔT=50°C	l	260	260	260	260	260	260
30 min. ΔT=50 K	l	300	300	300	330	340	350
60 min. ΔT=50 K	l	350	350	360	460	480	490
90 min. ΔT=50 K	l	390	400	410	600	620	630
120 min. ΔT=50 K	l	430	450	470	730	760	780
Temps de réchauffage à ΔT=50 °C	min.	155	145	131	89	81	75

La performance de la pompe à chaleur est la performance moyenne sous la condition : «température ambiante de 20 (bulbe sec)/15 (bulbe humide) °C et température d'eau de 15°C à 55°C»

Capacités de tirage à des températures ambiantes constantes de +/- 18°C

© All rights reserved. CATALOG_NORTEK_GLOBAL HVAC_BELGIUM_AO_SMITH_FR_2023-08

Nortek Global HVAC Belgium nv
Excelsiorlaan 45
1930 Zaventem, Belgium

+32 (0)2 715 01 30
info.molimextherm@nortek.com
www.molimextherm.com

Company Standards and Services: All products are tested and approved to CE standards. Nortek Global HVAC Belgium nv is assessed to EN ISO 9001 Quality Assurance. We offer a service to our customers; including budget schemes, on site technical support and a comprehensive after-sales package. We reserve the right to change specifications without prior notice. Errors and omissions excepted.